■１年男子シングルス

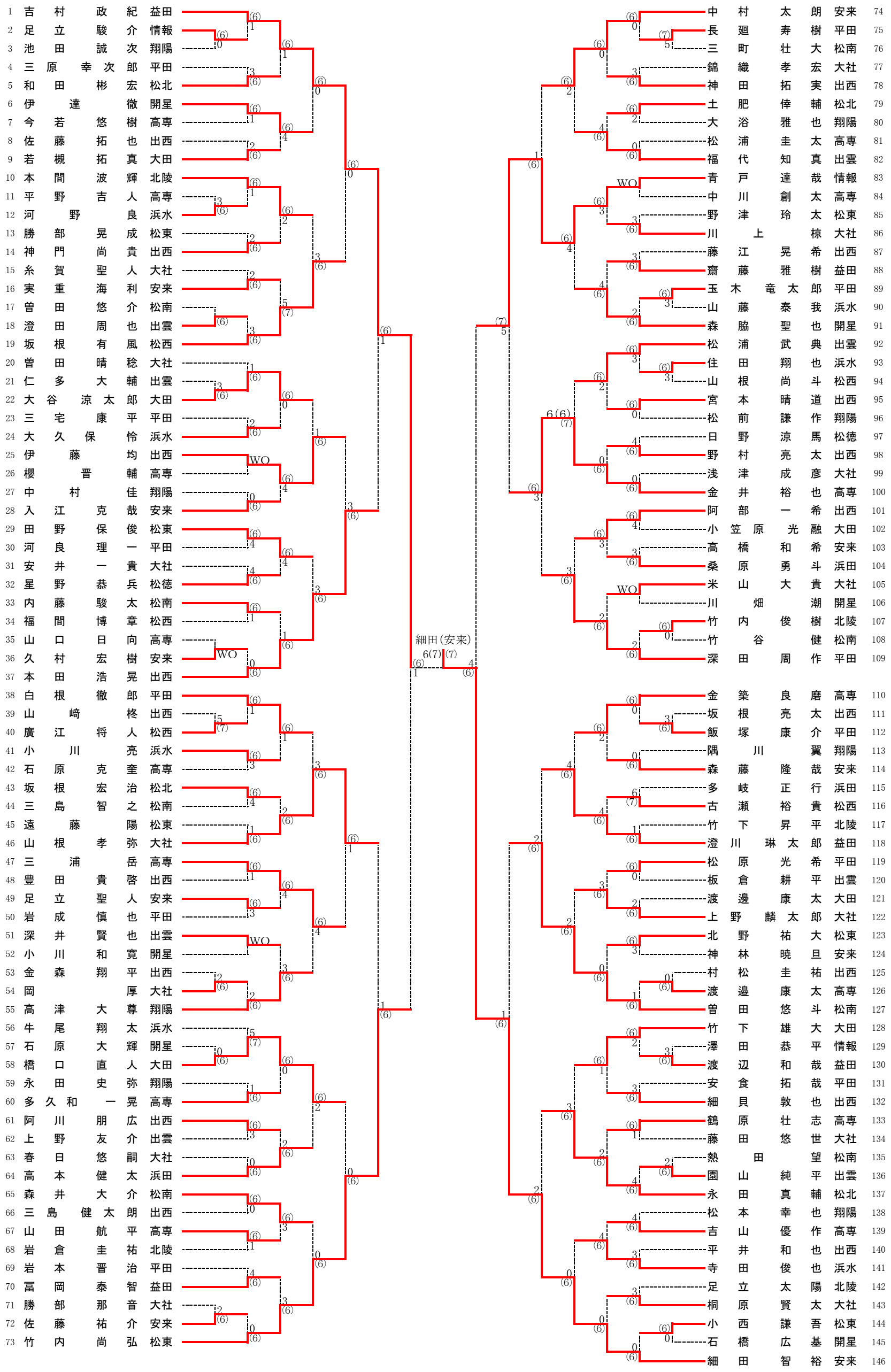
1 吉村 政紀 益田
2 足立 駿介 情報
3 池田 誠次 翔陽
4 三原 幸次郎 平田
5 和田 彬宏 松北
6 伊達 徹 開星
7 今若 悠樹 高専
8 佐藤 拓也 出西
9 若槻 拓真 大田
10 本間 波輝 北陵
11 平野 吉人 高専
12 河野 良 浜水
13 勝部 晃成 松東
14 神門 尚貴 出西
15 糸賀 聖人 大社
16 実重 海利 安来
17 曽田 悠介 松南
18 澄田 周也 出雲
19 坂根 有風 松西
20 曽田 晴稔 大社
21 仁多 大輔 出雲
22 大谷 涼太郎 大田
23 三宅 康平 平田
24 大久保 怜 浜水
25 伊藤 均 出西
26 櫻 晋輔 高専
27 中村 佳 翔陽
28 入江 克哉 安来
29 田野 保俊 松東
30 河良 理一 平田
31 安井 一貴 大社
32 星野 恭兵 松徳
33 内藤 駿太 松南
34 福間 博章 松西
35 山口 日向 高専
36 久村 宏樹 安来
37 本田 浩晃 出西
38 白根 徹郎 平田
39 山﨑 柊 出西
40 廣江 将人 松西
41 小川 亮 浜水
42 石原 克奎 高専
43 坂根 宏治 松北
44 三島 智之 松南
45 遠藤 陽 松東
46 山根 孝弥 大社
47 三浦 岳 高専
48 豊田 貴啓 出西
49 足立 聖人 安来
50 岩成 慎也 平田
51 深井 賢也 出雲
52 小川 和寛 開星
53 金森 翔平 出西
54 岡 厚 大社
55 高津 大尊 翔陽
56 牛尾 翔太 浜水
57 石原 大輝 開星
58 橋口 直人 大田
59 永田 史弥 翔陽
60 多久和 一晃 高専
61 阿川 朋広 出西
62 上野 友介 出雲
63 春日 悠嗣 大社
64 高本 健太 浜田
65 森井 大介 松南
66 三島 健太朗 出西
67 山田 航平 高専
68 岩倉 圭祐 北陵
69 岩本 晋治 平田
70 冨岡 泰智 益田
71 勝部 那音 大社
72 佐藤 祐介 安来
73 竹内 尚弘 松東
74 中村 太朗 安来
75 長廻 寿樹 平田
76 三町 壮大 松南
77 錦織 孝宏 大社
78 神田 拓実 出西
79 土肥 倖輔 松北
80 大浴 雅也 翔陽
81 松浦 圭太 高専
82 福代 知真 出雲
83 青戸 達哉 情報
84 中川 創太 高専
85 野津 玲太 松東
86 川上 椋 大社
87 藤江 晃希 出西
88 齋藤 雅樹 益田
89 玉木 竜太郎 平田
90 山藤 泰我 浜水
91 森脇 聖也 開星
92 松浦 武典 出雲
93 住田 翔也 浜水
94 山根 尚斗 松西
95 宮本 晴道 出西
96 松前 謙作 翔陽
97 日野 涼馬 松徳
98 野村 亮太 出西
99 浅津 成彦 大社
100 金井 裕也 高専
101 阿部 一希 出西
102 小笠原 光融 大田
103 高橋 和希 安来
104 桑原 勇斗 浜田
105 米山 大貴 大社
106 川畑 潮 開星
107 竹内 俊樹 北陵
108 竹谷 健 松南
109 深田 周作 平田
110 金築 良磨 高専
111 坂根 亮太 出西
112 飯塚 康介 平田
113 隅川 翼 翔陽
114 森藤 隆哉 安来
115 多岐 正行 浜田
116 古瀬 裕貴 松西
117 竹下 昇平 北陵
118 澄川 琳太郎 益田
119 松原 光希 平田
120 板倉 耕平 出雲
121 渡邊 康太 大田
122 上野 麟太郎 大社
123 北野 祐大 松東
124 神林 暁旦 安来
125 村松 圭祐 出西
126 渡邉 康太 高専
127 曽田 悠斗 松南
128 竹下 雄大 大田
129 澤田 恭平 情報
130 渡辺 和哉 益田
131 安食 拓哉 平田
132 細貝 敦也 出西
133 鶴原 壮志 高専
134 藤田 悠世 大社
135 熱田 望 松南
136 園山 純平 出雲
137 永田 真輔 松北
138 松本 幸也 翔陽
139 吉山 優作 高専
140 平井 和也 出西
141 寺田 俊也 浜水
142 足立 太陽 北陵
143 桐原 賢太 大社
144 小西 謙吾 松東
145 石橋 広基 開星
146 細田 智裕 安来
細田(安来)
6(7)(7)