第5回中国高等学校新人テニス大会

男子シングルス

1 伊藤 壮一郎 ②（山口・徳山高専）
2 松浦 啓太 ②（鳥取・鳥取城北）
3 三原 健志郎 ②（島根・益田翔陽）
4 廣川 宏太 ②（広島・福山葦陽）
5 細田 誉将 ②（鳥取・米子北）
6 杉本 竜輝 ②（山口・宇部鴻城）
7 田村 博光 ②（島根・平田）
8 元廣 伊吹 ②（岡山・岡山学芸館）
9 乾 祐一郎 ①（広島・瀬戸内）
10 吉井 舜也 ②（山口・高森）
11 原 裕樹 ②（島根・大社）
12 景山 亮 ②（鳥取・米子高専）
13 角野 元気 ②（岡山・岡山学芸館）
14 福本 紘之 ②（山口・防府）
15 橋本 恭一 ②（広島・近大附属福山）
16 細田 智裕 ①（島根・安来）
17 寺川 海里 ①（岡山・岡山学芸館）
18 竹内 良太 ②（山口・早鞆）
19 永田 直登 ①（鳥取・鳥取城北）
20 中村 太朗 ①（島根・安来）
21 山本 康貴 ①（山口・慶進）
22 松山 大樹 ②（島根・大田）
23 涌嶋 貴裕 ②（鳥取・米子西）
24 岡田 大樹 ①（広島・広陵）
25 小銀 孝俊 ②（島根・出雲）
26 井戸垣 隆寛 ①（岡山・倉敷青陵）
27 内海 達也 ②（広島・祇園北）
28 金子 夏輝 ①（山口・徳山）
29 村上 翼 ②（広島・広島学院）
30 葛城 敬聖 ②（岡山・玉野光南）
31 平泉 京祐 ②（山口・宇部）
32 角 薫平 ②（鳥取・米子北）

伊藤 60 / 廣川 60 → 伊藤 61
細田 75 / 元廣 60 → 元廣 60
伊藤 61 / 元廣 60 → 伊藤 62
乾 60 / 原 62 → 乾 61
角野 61 / 細田 64 → 角野 60
乾 61 / 角野 60 → 乾 62
寺川 60 / 中村 63 → 寺川 60
山本 61 / 岡田 60 → 岡田 64
寺川 60 / 岡田 64 → 寺川 61
井戸垣 60 / 内海 61 → 井戸垣 60
葛城 61 / 角 62 → 葛城 63
井戸垣 61 / 葛城 63 → 寺川 75
伊藤 62 / 寺川 75 → 伊藤 62

梶下 64

33 吉村 政紀 ①（島根・益田）
34 世羅 聡 ②（広島・安佐北）
35 森 大祐 ②（岡山・岡山学芸館）
36 林 哲大 ②（山口・宇部中央）
37 井上 省太 ①（広島・広島城北）
38 浅野 晴秋 ①（山口・防府）
39 近藤 研人 ②（岡山・岡山操山）
40 三島 章太郎 ②（鳥取・米子北）
41 大庭 嘉晃 ①（山口・宇部）
42 石場 達也 ②（島根・情報科学）
43 檜垣 直斗 ①（鳥取・八頭）
44 三上 航平 ①（広島・広島学院）
45 竹内 英尚 ②（鳥取・境）
46 竹内 尚弘 ①（島根・松江東）
47 木村 亮太 ②（山口・山口）
48 渡邉 顕人 ①（岡山・倉敷天城）
49 竹内 和也 ②（鳥取・米子高専）
50 有吉 純一 ①（山口・徳山）
51 西村 守人 ②（広島・広陵）
52 畑中 歳喜 ①（岡山・倉敷南）
53 長廻 光明 ②（島根・平田）
54 山浦 智輝 ①（岡山・岡山）
55 代田 雄大 ②（広島・広陵）
56 三井 優也 ②（山口・岩国工業）
57 坪内 亮 ②（岡山・岡山学芸館）
58 山本 颯樹 ②（鳥取・鳥取湖陵）
59 弘中 拓也 ①（山口・華陵）
60 和崎 大輝 ②（島根・益田翔陽）
61 齋藤 颯 ①（山口・徳山高専）
62 井田 健太郎 ②（鳥取・米子高専）
63 古川 拓夢 ①（岡山・倉敷青陵）
64 梶下 怜紀 ②（広島・瀬戸内）

吉村 61 / 森 61 → 森 63
井上 64 / 三島 60 → 三島 75
三島 63 / 三島 75 → 三島 62
大庭 63 / 三上 62 → 大庭 60
竹内 62 / 渡邉 61 → 渡邉 60
大庭 60 / 渡邉 60 → 渡邉 64
三島 62 / 渡邉 64 → 渡邉 61
有吉 61 / 畑中 75 → 畑中 62
山浦 60 / 三井 61 → 山浦 75
畑中 62 / 山浦 75 → 山浦 75
坪内 61 / 弘中 63 → 坪内 62
齋藤 62 / 梶下 60 → 梶下 61
坪内 62 / 梶下 61 → 梶下 61
渡邉 61 / 梶下 61 → 梶下 60
伊藤 62 / 梶下 64 → 梶下 64

第5回中国高等学校新人テニス大会

女子シングルス

1 染川 瑠花 ②（山口・岩国）
2 中谷 果奈美 ①（広島・広島井口）
3 遠山 成美 ①（岡山・岡山朝日）
4 吉川 聖子 ①（鳥取・米子西）
5 小西 葉月 ①（広島・広島井口）
6 橋元 鯉子 ②（山口・青嶺）
7 小寺 郁美 ②（岡山・白陵）
8 児玉 理佐 ②（島根・大社）
9 三橋 加奈子 ②（鳥取・鳥取西）
10 山本 梓 ②（山口・下関中等）
11 藤田 真子 ②（岡山・岡山城東）
12 山口 由希子 ②（広島・盈進）
13 仁多 美喜 ②（島根・出雲）
14 上田 裕美子 ①（山口・宇部）
15 柴田 香帆 ②（鳥取・米子西）
16 服部 聖子 ②（岡山・岡山理大附）
17 布野 雅子 ②（島根・出雲西）
18 藤本 百香 ②（山口・誠英）
19 追中 七海 ②（広島・武田）
20 安信 紗久良 ②（岡山・岡山城東）
21 福島 ひな ②（山口・聖光）
22 長谷井 稜子 ②（岡山・岡山朝日）
23 大山 栞奈 ②（広島・近大附属福山）
24 門脇 里奈 ①（鳥取・米子北斗）
25 須田 千尋 ②（岡山・岡山朝日）
26 高見 友菜 ②（島根・出雲）
27 狩野 磨波 ②（鳥取・境）
28 井上 由梨香 ②（山口・熊毛南）
29 遠近 友梨香 ②（鳥取・米子西）
30 森藤 麻彩 ②（島根・松江南）
31 安部 日向子 ②（山口・山口）
32 松岡 沙生 ①（広島・福山暁星女子）

染川 62 / 遠山 60 → 染川 64
橋元 64 / 小寺 61 → 小寺 76(4)
染川 64 / 小寺 76(4) → 染川 61
三橋 64 / 藤田 61 → 三橋 64
上田 62 / 服部 61 → 服部 60
三橋 64 / 服部 60 → 服部 64
藤本 60 / 安信 61 → 安信 61
長谷井 63 / 門脇 64 → 門脇 61
安信 61 / 門脇 61 → 安信 75
須田 60 / 井上 63 → 須田 63
遠近 61 / 松岡 60 → 松岡 61
須田 63 / 松岡 61 → 松岡 63
服部 64 / 安信 75 → 服部 76(5)
松岡 63 → 松岡 76(0)
服部 76(5) / 松岡 76(0) → 服部 75

33 小野 智美 ①（岡山・岡山芳泉）
34 川口 茉莉亜 ②（鳥取・米子西）
35 佐藤 由莉 ②（島根・出雲）
36 柳 友理 ①（山口・徳山）
37 安田 汐香 ①（鳥取・中央育英）
38 奥田 桃香 ②（山口・宇部）
39 森 朝香 ①（島根・松江市女）
40 久保田 彩 ②（広島・舟入）
41 池田 清華 ①（山口・宇部）
42 河崎 実涼 ①（岡山・岡山城東）
43 岡本 真理子 ②（広島・福山誠之館）
44 大井津 真優子 ①（鳥取・鳥取西）
45 恵南 果歩 ②（広島・安田女子）
46 山下 永理加 ②（岡山・岡山朝日）
47 梶山 裕貴 ②（山口・下関西）
48 東 由貴 ②（島根・松江南）
49 林 美佐 ②（広島・安古市）
50 久保 知恵子 ①（山口・下関中等）
51 市川 夏美 ②（鳥取・八頭）
52 三島 あさぎ ①（島根・松江南）
53 大西 唯 ①（岡山・岡山理大附）
54 渡部 なつみ ②（島根・出雲）
55 松本 唯 ②（鳥取・境）
56 佐々野 眞紀 ①（山口・岩国総合）
57 澤田 華奈 ②（島根・飯南）
58 飯尾 恵理奈 ②（広島・廿日市）
59 橋本 彩夏 ②（山口・防府西）
60 河原 紗妃 ②（岡山・岡山理大附）
61 縄田 悠里 ②（山口・防府）
62 福岡 由稀 ②（広島・県立広島）
63 細川 みきほ ②（島根・出雲）
64 山根 愛 ①（鳥取・米子北）

小野 60 / 柳 60 → 小野 63
安田 63 / 久保田 60 → 久保田 62
小野 63 / 久保田 62 → 小野 60
池田 62 / 大井津 62 → 池田 60
恵南 75 / 梶山 60 → 恵南 61
池田 60 / 恵南 61 → 恵南 62
小野 60 / 恵南 62 → 小野 62
林 61 / 三島 63 → 林 61
大西 61 / 佐々野 61 → 大西 76(5)
林 61 / 大西 76(5) → 林 62
河原 75 / 河原 60 → 河原 61
縄田 62 / 山根 61 → 山根 60
山根 60 / 山根 61 → 山根 61
林 62 / 山根 61 → 山根 63
小野 62 / 山根 63 → 山根 75
服部 75 / 山根 60 → 山根 75

第5回中国高等学校新人テニス大会

男子ダブルス

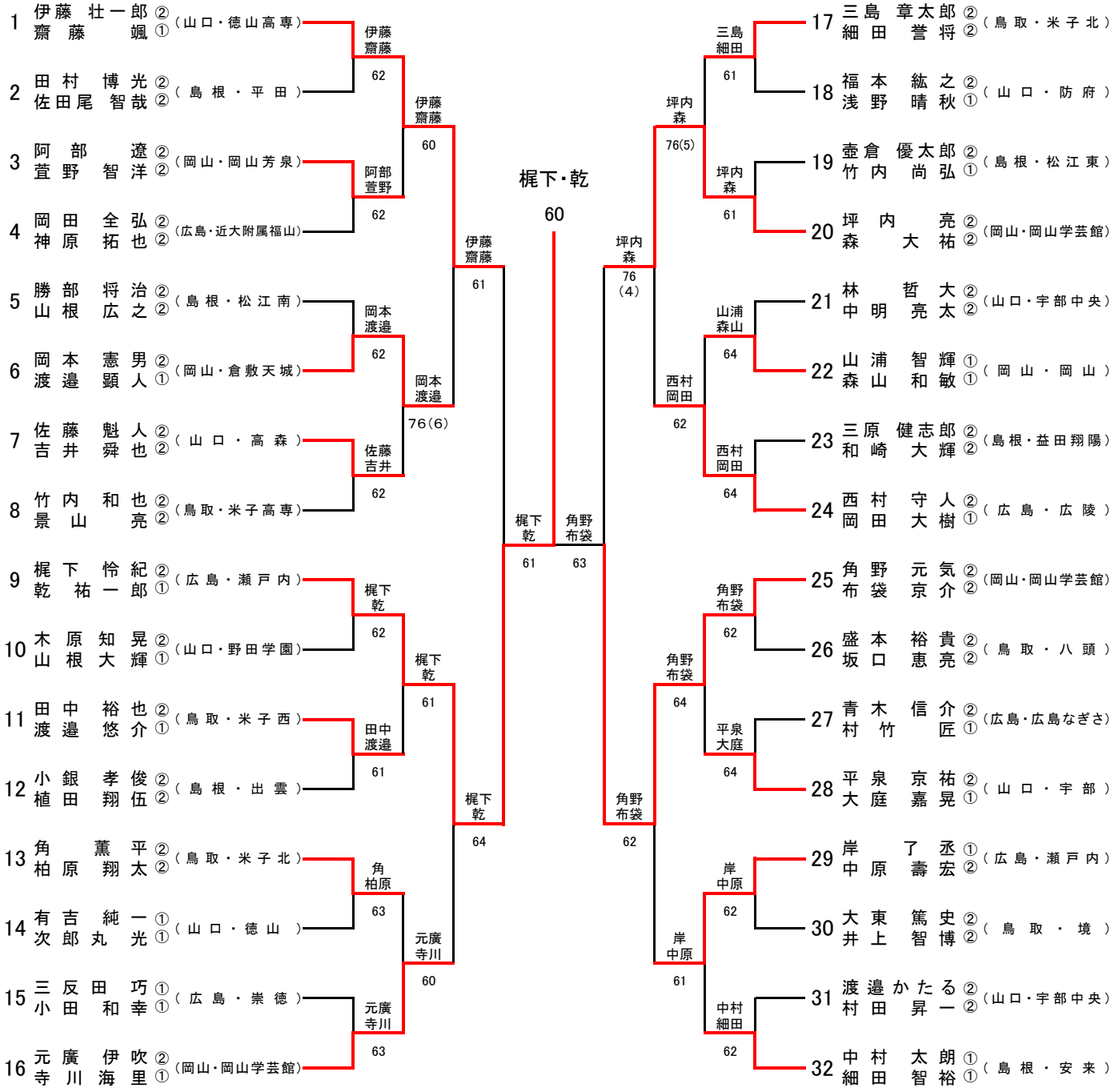

第5回中国高等学校新人テニス大会
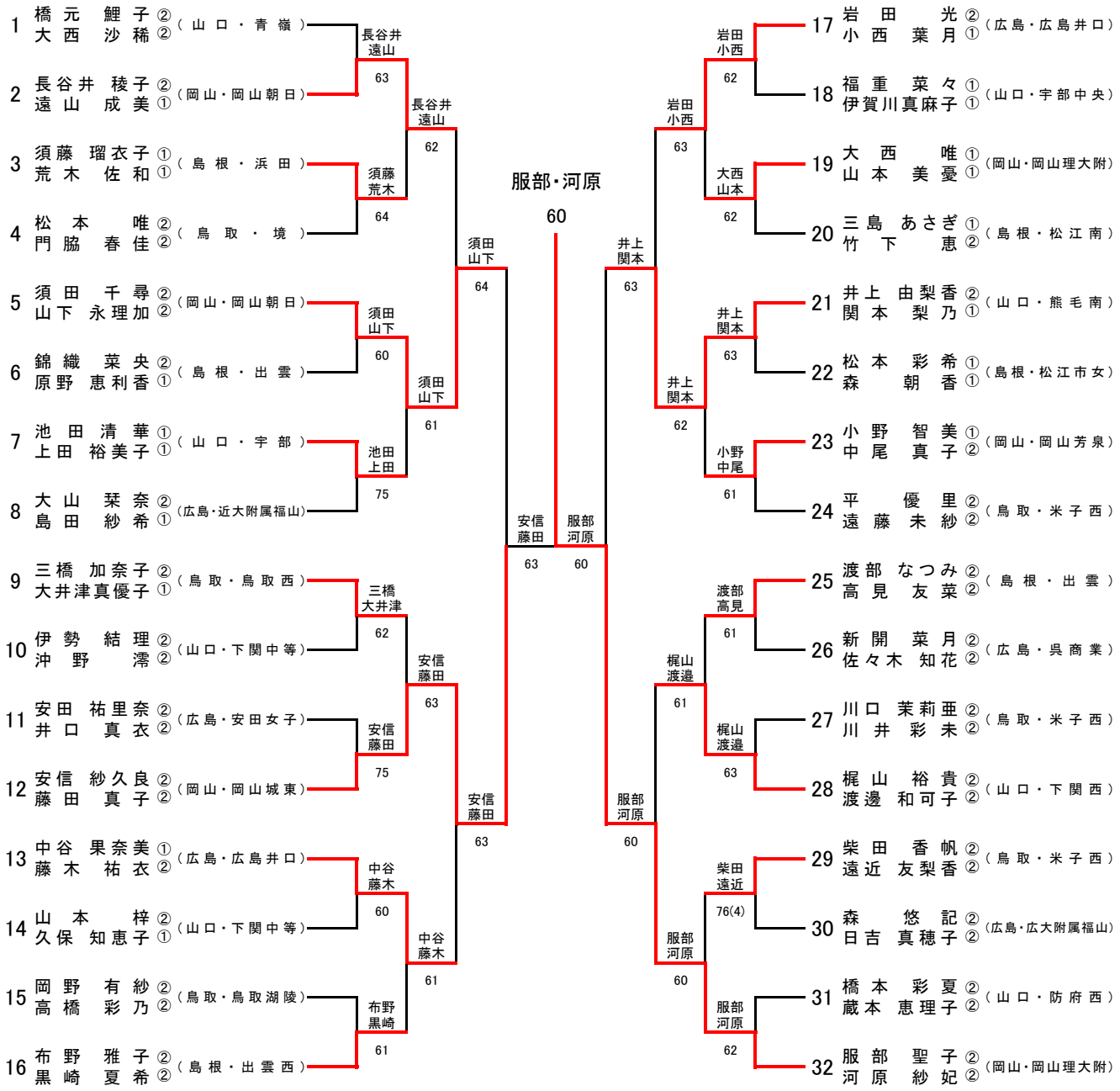
女子ダブルス